Coldwell Banker Barbera Group
Via Panama, 22 - 00198 Roma
P.IVA e C.F.: 13494331005
Tel.: (+39) 06 8411681

Appartamento in Vendita a Roma – Zona: Acilia

Via Giuseppe Molteni, Roma, 00125 (RM)

190.000€

Informazioni di contatto

Coldwell Banker Barbera Group

Laura Bramante

Telefono: (+39) 06 8411681
Mobile: (+39) 346 6096955
Email: laura.bramante@cbitaly.it

Descrizione

Abbiamo il piacere di proporre in vendita ad Acilia, in zona tranquilla e ben servita, un delizioso appartamento posto al piano terra, composto da un luminoso soggiorno con cucina a vista, camera da letto, bagno e giardino privato, ideale per vivere piacevoli momenti all’aperto.
Completano la proprietà una cantina, un comodo box auto e un posto auto scoperto.
Una soluzione funzionale e completa, ideale per chi cerca comfort, spazio esterno e praticità in una zona residenziale.

Dettagli

- ID proprietà: CBI100-1507-290905
- Superficie: 45.00 m²
- Locali: 2
- Bagni: 1
- Classe Energetica: G EP glnr: 175.00 kwh/m²
- Camere da letto: 1

Caratteristiche dell'immobile

- Piano: Piano terra / 1
- Stato di Conservazione: Buono
- Stato Attuale: Libero al rogito
- Superficie: 45.00 m²
- Locali: 2
- Camere da letto: 1
- Bagni: 1
- Cucina: A vista
- Posizione: Zona residenziale
- Doccia: Si
- Posto Auto: Scoperto
- Box: Doppio
- Giardino: Privato,

Nelle Vicinanze

- Palestre
- Centri Benessere
- Campi da Calcio
- Complessi Sportivi
- Campi da Tennis
- Piste Ciclabili
- Parchi Giochi
- Stazione Ferroviaria
- Trasporti Pubblici
- Asilo
- Scuole Elementari
- Scuole Medie
- Scuole Superiori
- Bar
- Uffici postali
- Centri commerciali
- Uffici comunali

Immagini

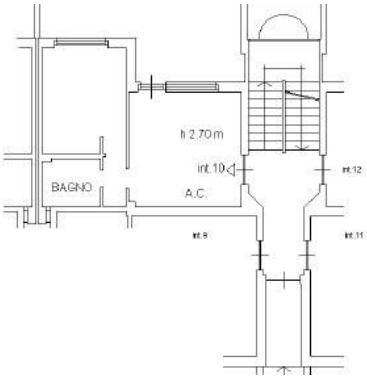
h 2.70 m
int.10
int.12
BAGNO
A.C.
int.9
int.11